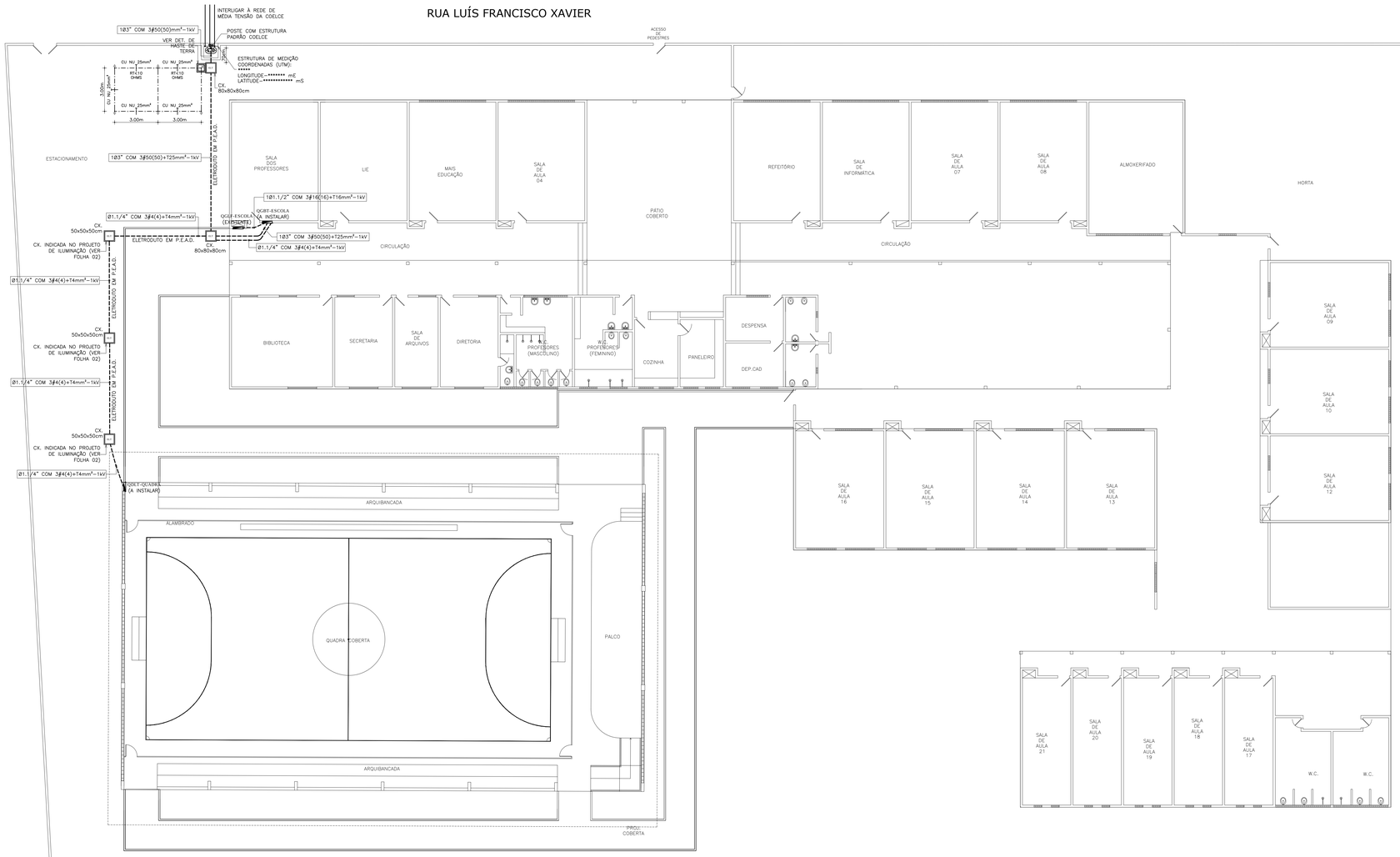

01 PLANTA DE SITUAÇÃO (IMPLANTAÇÃO DE QUADRA)
ESCALA: 1/125

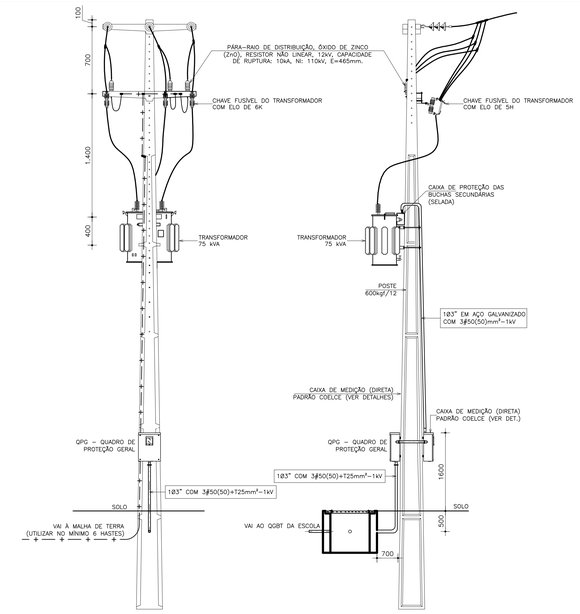

02 SUBESTAÇÃO EM POSTE COM MEDIÇÃO DIRETA EM BAIXA TENSÃO
SEM ESCALA DEFINIDA

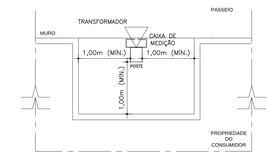

NOTAS:

1) EM QUALQUER UNIDADE CONSUMIDORA DO GRUPO "A", A MEDIÇÃO DEVERÁ SER INSTALADA NO LIMITE DA VIA PÚBLICA;

2) MANTER A DISTÂNCIA HORIZONTAL MÍNIMA DE SEGURANÇA DE 1 METRO ENTRE O MURO E O POSTE;

3) MANTER DISTÂNCIA VERTICAL MÍNIMA DE 2,5 METROS EM RELAÇÃO À BAIXA TENSÃO E 3,0 METROS EM RELAÇÃO À MÉDIA TENSÃO.

03 DETALHE DE INSTALAÇÃO DE POSTE COM TRAFO EM RECUO
SEM ESCALA DEFINIDA

LEGENDA ELÉTRICA

	ELETRODUTO EM PVC RÍGIDO ROSCÁVEL, COM BITOLA MÍNIMA DE 3/4", INSTALAÇÃO EMBUTIDO NO PISO, COM CONEXÕES (CURVAS E LUVAS) APROPRIADAS E PRÉ-FABRICADAS. FAB.: TIGRE OU EQUIVALENTE TÉCNICO;
	CONDUTORES: FASE, RETORNO, NEUTRO E TERRA, RESPECTIVAMENTE (750V);
	QUADRO DE DISTRIBUIÇÃO DE LUZ E TOMADAS PLÁSTICO DE EMBUTIR COMPLETO COM DISJUNTORES E BARRAMENTOS FAB. CEMAR OU EQUIVALENTE TÉCNICO A 1,50m DO PISO AO CENTRO DO MESMO;
ELT	CAIXA EM ALVENARIA COM TAMPA DE CONCRETO E 10cm DE BRITA MEDINDO 50x50x50cm QUANDO NÃO COTADA EM PLANTA BAIXA;

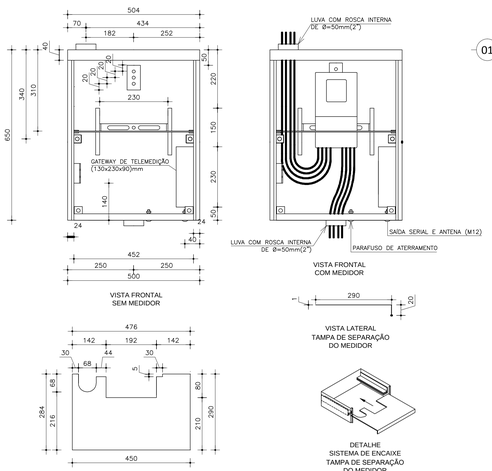

NOTAS:

1) ADMITE-SE UMA TOLERÂNCIA DE APROXIMADAMENTE 2% NAS COTAS INDICADAS;

2) A CAIXA DEVE TER TRILHO PARA INSTALAÇÃO DO GATEWAY DE TELEMEDIÇÃO;

3) DIMENSÕES EM MILÍMETROS, EXCETO ONDE INDICADO.

04 DETALHE DO QUADRO DE MEDIÇÃO PADRÃO COELCE
SEM ESCALA DEFINIDA

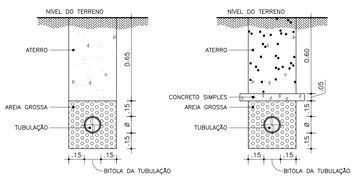

Sem Tráfego de Veículo — Com Tráfego de Veículo

05 DETALHE DE ENVELOPAMENTO DE ELETRODUTO
SEM ESCALA DEFINIDA

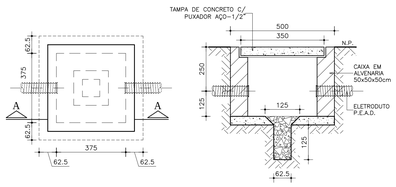

06 DETALHE DE CAIXA NO PISO
SEM ESCALA DEFINIDA

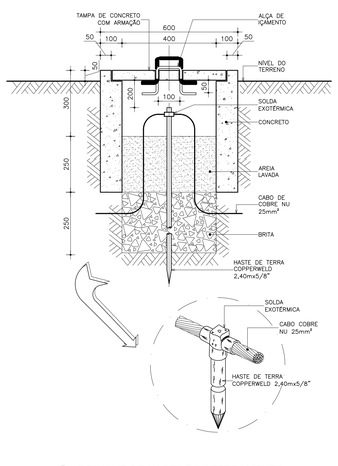

07 DETALHE DE HASTE DE ATERRAMENTO
SEM ESCALA DEFINIDA

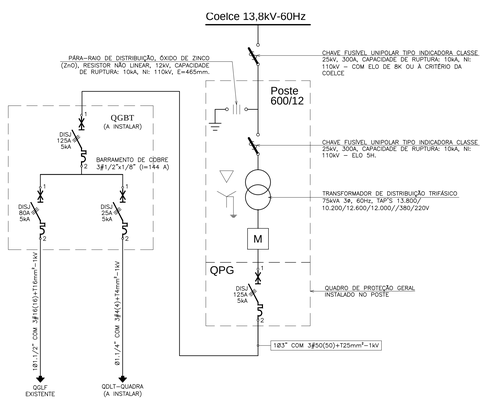

Notas:

NOTA 01 – FIAÇÃO NÃO COTADA, USAR 2,5mm² (750V), ENCORDOAMENTO CLASSE 5, NAS SEGUINTES CORES:
REDE COMUM: FASES: VERMELHO;
NEUTRO: AZUL-CLARO;
TERRA: VERDE;
RETORNO: BRANCO;

NOTA 02 – ELETRODUTOS NÃO COTADOS DEVERÃO TER BITOLA MÍNIMA DE 3/4";

NOTA 03 – NAS CONEXÕES DOS ELETRODUTOS COM CAIXAS/QUADROS, UTILIZAR BUCHA E ARRUELAS EM AÇO GALVANIZADO;

NOTA 04 – EMENDA DE CABEAÇÕES, SOMENTE AS PREVISTAS EM PROJETO, DEVENDO AS MESMAS SEREM SOLDADAS COM CHUMBO-ANTIMÔNIO 50%x50% ISOLADAS COM FITA AUTOFUSÃO E FITA ISOLANTE;

NOTA 05 – PARA A ALIMENTAÇÃO DE TODAS AS LUMINÁRIAS DEVERÁ SER PREVISTO CABEAMENTO E PLUGUE MACHO COM BITOLA MÍNIMA DE 2,5mm² CONECTANDO A MESMA AO PONTO DE CONTATO (CONDULETE OU TOMADA);

NOTA 06 – ESTANHAR AS TERMINAÇÕES DAS CABEAÇÕES PARA CONEXÕES, CHAVES, DISJUNTORES E TOMADAS;

NOTA 07 – ANILHAR TODAS AS EXTREMIDADES DAS CABEAÇÕES CONECTADAS AS TOMADAS, CHAVES E DISJUNTORES, COM ANILHAS DE MANEIRA A CARACTERIZAR TODOS OS CIRCUITOS;

NOTA 08 – AS FURAÇÕES NOS QUADROS E CAIXAS PARA PASSAGEM DE ELETRODUTOS, DEVERÃO SEREM EXECUTADAS SOMENTE COM USO DE SERRA-COPO;

NOTA 09 – CADA TOMADA DEVERÁ SER IDENTIFICADA NA SUA PARTE FRONTAL COM O NÚMERO DO CIRCUITO QUE ALIMENTA A MESMA;

NOTA 10 – MANTER SEMPRE O MESMO PADRÃO DE CORES DOS CABOS DA INSTALAÇÃO ELÉTRICA, DO INÍCIO AO FIM DA OBRA;

NOTA 11 – TODAS AS ELETROCALHAS E/OU OUTROS EQUIPAMENTOS METÁLICOS (DUTOS, ELETRODUTOS GALVANIZADOS, ETC) DEVERÃO SER ATERRADOS EM SUA EXTENSÃO;

NOTA 12 – OS ELETRODUTOS APARENTES, COMO AS DESCIDAS DE ALIMENTAÇÃO DOS QUADROS DEVERÃO SER OBRIGATORIAMENTE SER EXECUTADOS COM ELETRODUTO DE FERRO GALVANIZADO (F.G.) NÃO É PERMITIDO O USO DE ELETRODUTOS DE PVC EM TUBULAÇÕES DE SOBREPOR;

NOTA 13 – OS DISJUNTORES SERÃO EM CX. MOLDADA, TENSÃO NOMINAL ENTRE 480V E 600V, POSSUIR DISPARADORES DE CURTO-CIRCUITO PADRÃO EUROPEU (DIN/IEC). PARA CIRCUITOS INDUTIVOS (MOTORES, ETC.) E PARA PROTEÇÃO DE EQUIPAMENTOS ELETRO-ELETRÔNICOS (MICRO-COMPUTADORES) USAR DISJUNTORES TIPOS "C", E PARA CARGAS RESISTIVAS COM PEQUENA CORRENTE DE PARTIDA USAR DISJUNTORES DO TIPO "B";

NOTA 14 – TODA E QUALQUER MODIFICAÇÃO NECESSÁRIA NA EXECUÇÃO DOS SERVIÇOS DEVERÃO SER AUTORIZADAS PELO PROJETISTA E CASO HAJA APROVAÇÃO DO MESMO, É DE RESPONSABILIDADE DA INSTALADORA A APRESENTAÇÃO DE PROJETO DU "AS BUILT" COM AS ATUALIZAÇÕES E MODIFICAÇÕES EFETUADAS;

PROPRIETÁRIO

PROJETO

CÁLCULO

CONSTRUÇÃO

REVISÃO:	DATA:	RESPONSÁVEL:	DESCRIÇÃO:
ORIGINAL	DATA	RESPONSÁVEL	DESCRIÇÃO
REVISÃO-02	DATA	RESPONSÁVEL	DESCRIÇÃO
REVISÃO-03	DATA	RESPONSÁVEL	DESCRIÇÃO

Prefeitura de Fortaleza

CLIENTE / ÓRGÃO:
SME - SECRETARIA MUNICIPAL DE EDUCAÇÃO/DINF - DEPARTAMENTO DE INFRA ESTRUTURA

ENDEREÇO: RUA LUÍS FRANCISCO XAVIER, 256 - PAUPINA
MUNICÍPIO: FORTALEZA

PROJETO: EMEIF CÔNEGO FRANCISCO PEREIRA DA SILVA
ETAPA: PROJETO EXECUTIVO

ASSUNTO:
PLANTA DE SITUAÇÃO
LEGENDA ELÉTRICA E NOTAS
DETALHES ILUSTRATIVOS

CONTRATO / OS: 072/2011 - 003/2012
ÁREA CONSTRUÍDA:
ESPECIALIDADE: ELÉTRICA

RESPONSÁVEL TÉCNICO: ENG. MAYRTHON PAULO COSTA JÚNIOR
CREA / RNP: 060191712-0

ARQUIVO: EFPS-EL-EX-01-R0.dwg
DATA DE IMPRESSÃO: 27/06/2012

ESCALA: 1/125
DATA DO ORIGINAL: 09/03/12
REVISÃO: ORIGINAL
DESENHO: EDNARDO

PRANCHA: EL-001

SALVADOR
Rua Frederico Simões, 163, Sl 1409/1410/1411
Edf. Orlando Gomes – Com. das Árvores
Salvador/BA – CEP 41.820-774
Telefone: (71) 3503 0000
jca@coengenharia.com.br

FORTALEZA
Av. Santos Dumont, 3060, N 502/504/506
Edifício Emílio Aya – Aldeota
Fortaleza/CE – CEP 60.150-161
Telefone: (85) 3055 0555
fortaleza@coengenharia.com.br

Esse projeto é de autoria da JCA Engenharia e Arquitetura LTDA, sendo proibida sua utilização, adaptação ou qualquer outro ato referente ao uso deste material. O desrespeito aos direitos autorais acarretará nas penas previstas em lei.